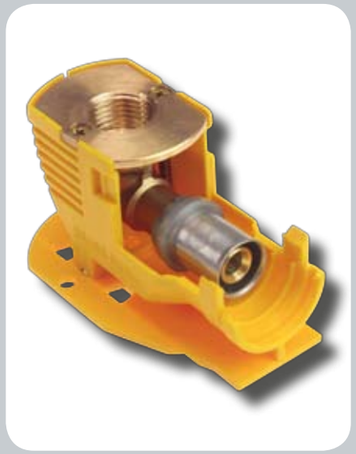

Press Form

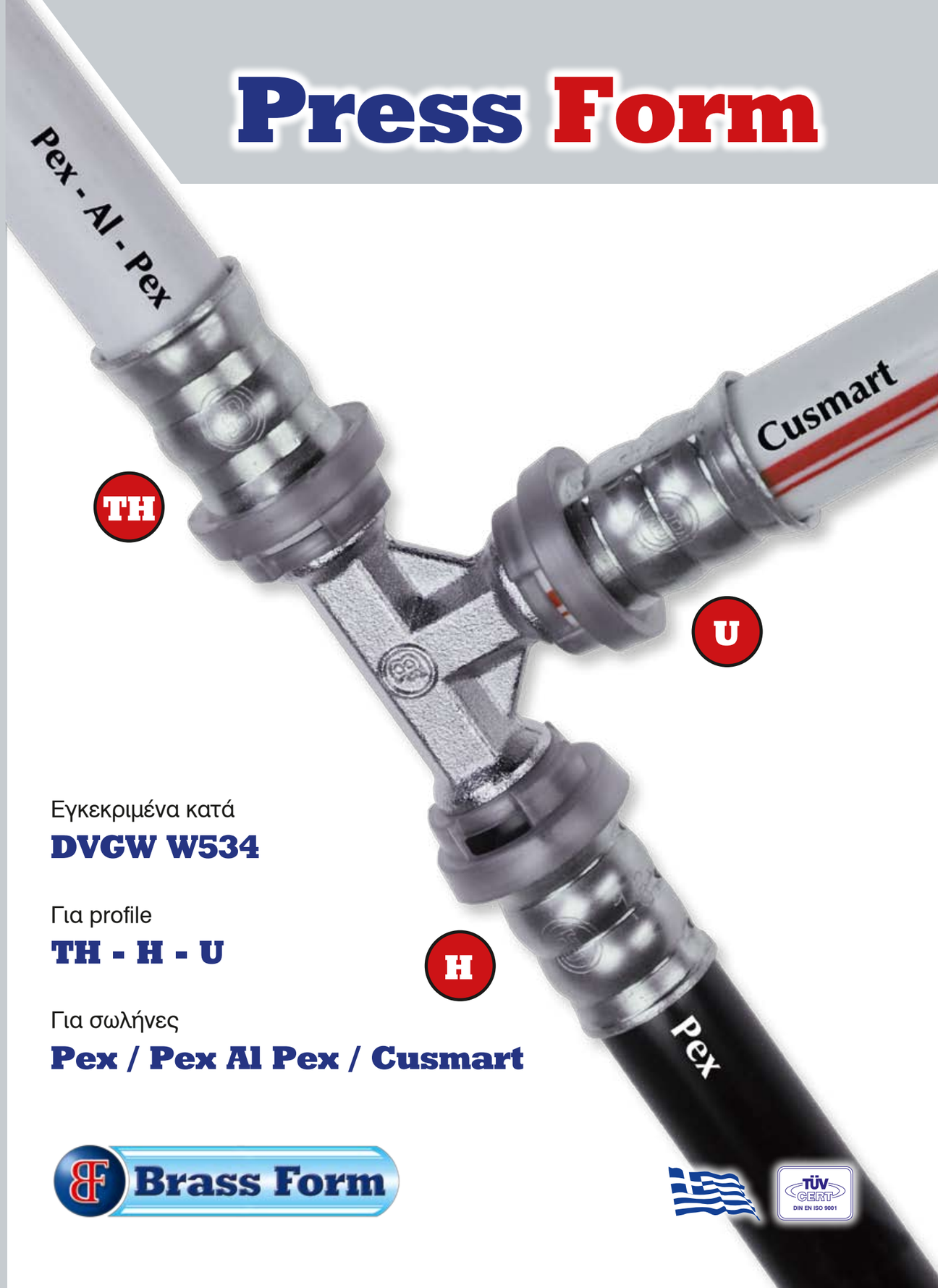

TH

U

H

Εγκεκριμένα κατά

DVGW W534

Για profile

TH - H - U

Για σωλήνες

Pex / Pex Al Pex / Cusmart

Brass Form

TÜV CERT DIN EN ISO 9001

Συνεχίζοντας την εξελικτική της πορεία και διευρύνοντας συνεχώς την γκάμα των προϊόντων της, η **Brass Form** σας παρουσιάζει την **νέα** καινοτόμο **σειρά** εξαρτημάτων **Press Form** τα οποία σχεδιάζονται και παράγονται κάτω από συνεχή και αυστηρό έλεγχο πάντα με πιστοποιημένες διαδικασίες κατοχυρωμένες με πιστοποιητικό **ISO 9001 : 2000**.

Τα εξαρτήματα **Press Form** σας προσφέρουν **μοναδικά πλεονεκτήματα** αφού είναι σχεδιασμένα για χρήση σε σωλήνες **Pex / Pex - Al - Pex / Cusmart** με 3 συστήματα πρεσαρίσματος με profile τσιμπίδας **TH - H – U** εγκεκριμένα κατά **DVGW W534**.

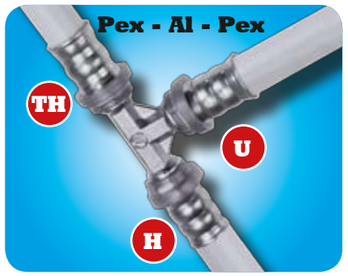

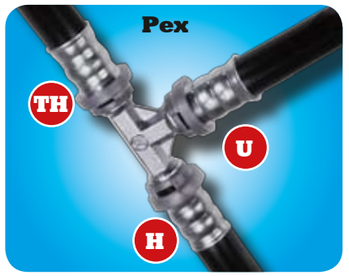

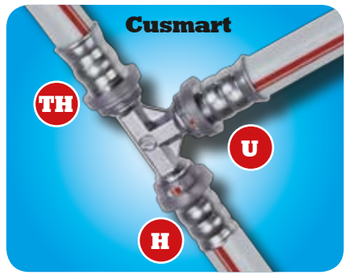

ΛΕΙΤΟΥΡΓΙΚΑ ΟΡΙΑ

- Μέγιστη θερμοκρασία λειτουργίας έως 95 °C.
- Μέγιστη πίεση λειτουργίας 10 Bar.

Κατάλληλο για χρήση σε δίκτυα πόσιμου νερού.
Ορείχαλκος σύμφωνα με τις απαιτήσεις της προδιαγραφής του πρότυπου DIN 50930-6.

ΕΦΑΡΜΟΓΕΣ

- Εγκαταστάσεις θέρμανσης / ύδρευσης υψηλής & χαμηλής θερμοκρασίας.
- Εφαρμογές κλιματισμού & πεπιεσμένου αέρα.
- Για εμφανή τοποθέτηση και εντοιχισμό.

ΟΔΗΓΙΕΣ ΤΟΠΟΘΕΤΗΣΗΣ

ΒΗΜΑ 1.

Με τη χρήση κατάλληλου κόφτη, κόψτε την σωλήνα κάθετα προσέχοντας μην την παραμορφώσετε.

ΒΗΜΑ 2.

Λειάνετε (απομάκρυνση γρεζιών) και καλυμπράρετε προσεκτικά τον σωλήνα εσωτερικά και εξωτερικά.

ΒΗΜΑ 3.

Ελέγξτε το άκρο του σωλήνα και βεβαιωθείτε ότι δεν υπάρχουν στοιχεία που μπορεί να καταστρέψουν τα O-rings.

ΒΗΜΑ 4.

Τοποθετήστε το εξάρτημα ελέγχοντας μέσα από τα ανοίγματα του πλαστικού δαχτυλιδιού ότι ο σωλήνας έχει πατήσει στο τέρμα.

ΒΗΜΑ 5.

Τοποθετήστε την κατάλληλη τσιμπίδα στην πρέσσα και πρεσσάρετε το εξάρτημα μέχρι τα άκρα της τσιμπίδας να ενωθούν.

ΒΗΜΑ 6.

Η διαδικασία πρεσσαρίσματος έχει ολοκληρωθεί.

ΤΕΧΝΙΚΑ ΧΑΡΑΚΤΗΡΙΣΤΙΚΑ

1 Σώμα Σφυρήλατο

- Ορειχάλκινος CW617N
- Δυναμικό design
- Αυξημένη αντοχή
- Σπειρώματα: Θηλ. (ISO 228) / Αρσ. (ISO 7-1)

2 Πλαστικό Δαχτυλίδι

- Πολυπροπυλένιο (PP)
- Διασφάλιση μόνωσης στην ηλεκτρόλυση με ορείχαλκο
- Μεγάλα ανοίγματα για εύκολο οπτικό έλεγχο
- Διαφορετική μορφή ανά διάμετρο (Φ) για εύκολη αναγνώριση

Ø 16 Ø 18 Ø 20

3 O - rings

- EPDM 70 Peroxide σύμφωνα με DVGW - W270 / DVGW - W534 / EN681 - 1 κατάλληλα για πόσιμο νερό & τρόφιμα
- Θερμικής αντοχής (-40 °C - 150 °C)

4 Δακτύλιος Ανοξείδωτος

- Χάλυβας AISI304
- Απόλυτη προστασία από διάβρωση
- Ευδιάκριτη σήμανση διαστάσεων
- Σίγουρη σύνδεση με ορειχάλκινο σώμα

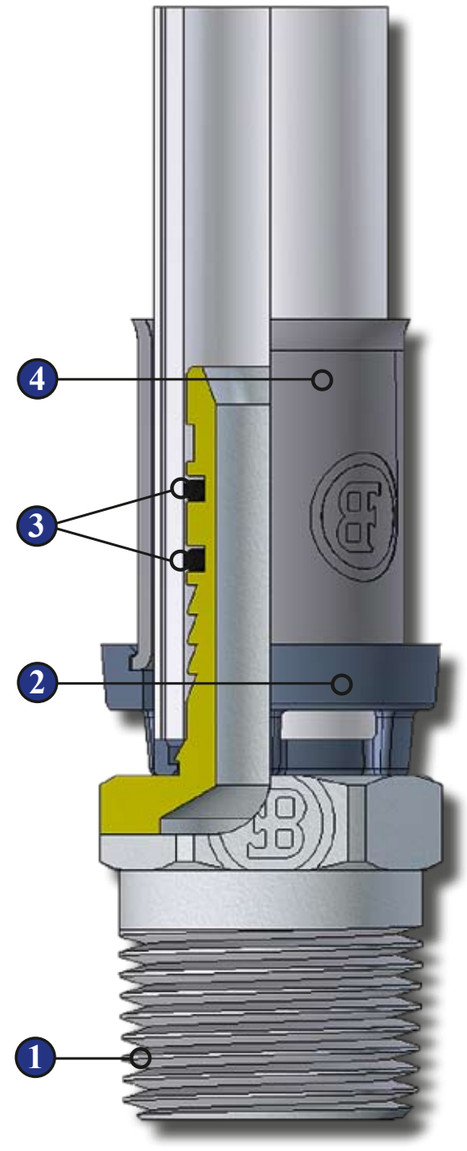

ΧΗΜΙΚΗ ΣΥΣΤΑΣΗ ΥΛΙΚΩΝ ΠΑΡΑΓΩΓΗΣ ΟΡΕΙΧΑΛΚΙΝΩΝ ΠΡΟΪΟΝΤΩΝ

		Cu	Pb	Ni	Fe	Mn	Sn	Al	Zn	Άλλα στοιχεία
CW614N	Min	57.6	2.5	-	-	-	-	-	rem	-
	max	58.5	3.2	0.2	0.3	-	0.3	0.05	-	0.2
CW617N	min	57.8	1.8	-	-	-	-	-	rem	-
	max	58.3	2.2	0.2	0.3	-	0.3	0.05	-	0.2

ΠΙΝΑΚΑΣ ΔΙΑΣΤΑΣΕΩΝ

ΔΙΑΣΤ. / ΜΟΡΦΗ	16 x 2	18 x 2	20 x 2	26 x 3	32 x 3
TH	NAI	NAI	NAI	-	-
H	NAI	NAI	NAI	-	-
U	NAI	NAI	NAI	-	-